Hockey Skate Laces_(SLDS)_Printing Template
Gabarit d'impression_Lacets de Patins de Hockey_(SLDS)

Dye Sublimated
Sublimattion

Scale 1:1
Échelle 1:1

Step and Repeat Logo - 108” x 0.5”
Copier et répéter - 108” x 0.5”

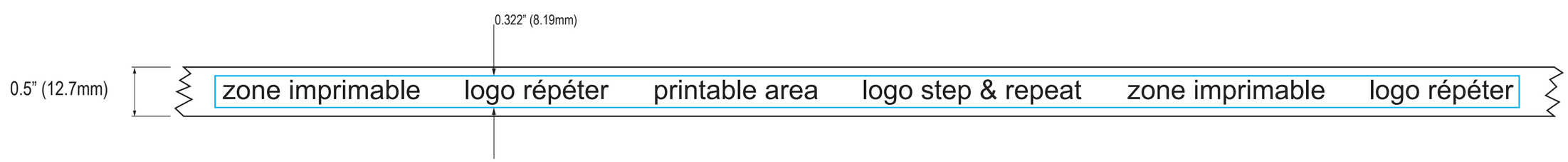
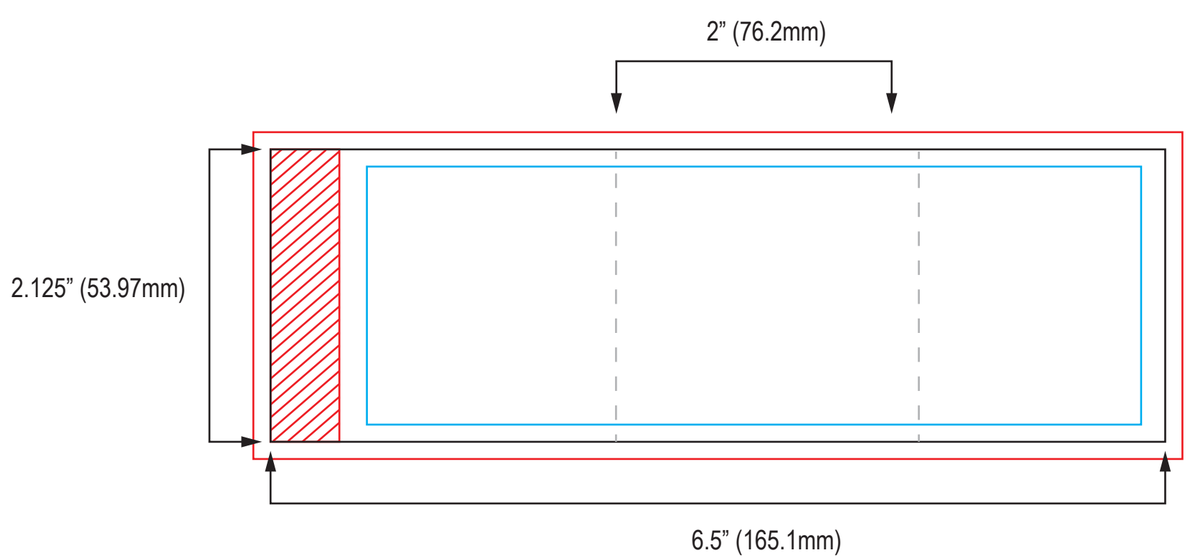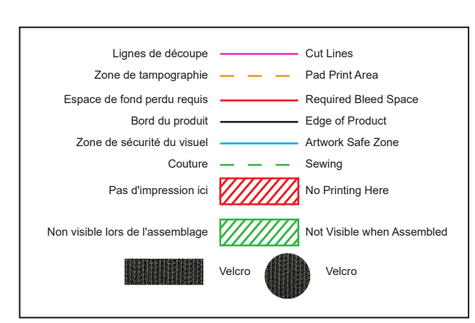
Paper Packaging Wrap
Emballage en papier